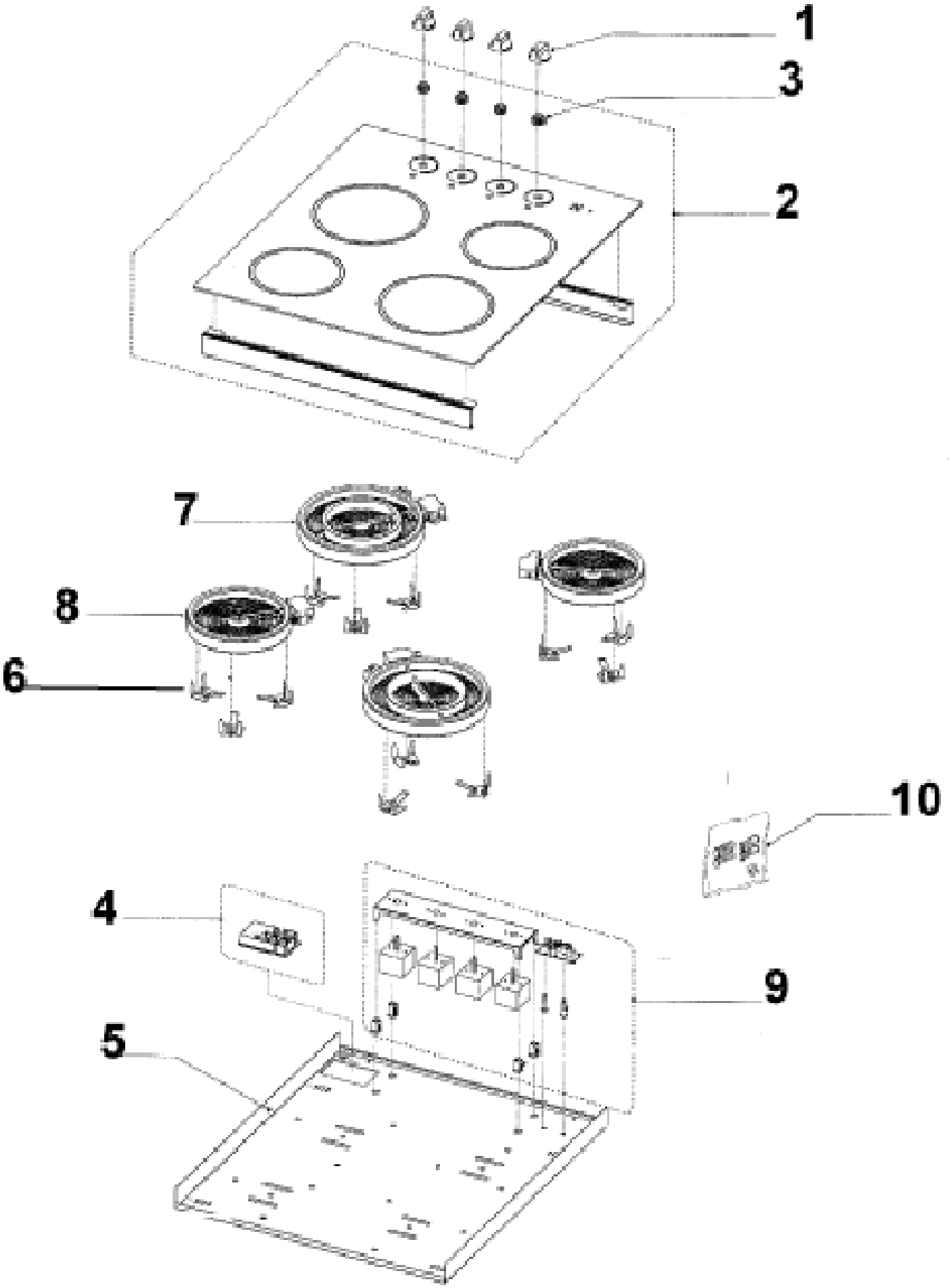
1
3
2
7
8
6
10
4
9
5